C.O.I.
COMPAGNIA OTTICA ITALIANA srl
Via Paganini, 10 - 20131 MILANO
tel. (++39) 02 29526650/1
E-Mail: info@coivision.com

OCCHIALE PROVA OCULUS UB4V REGOLABILE
Modello: 55.001.03

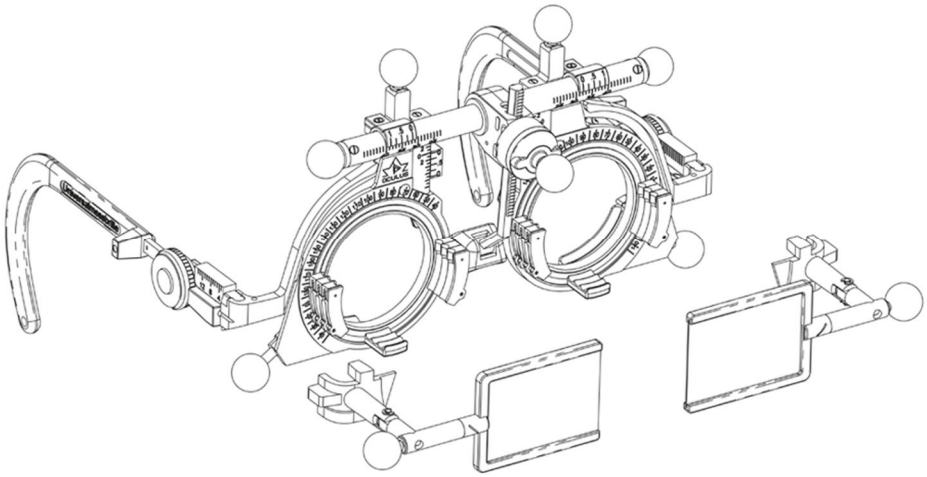

Descrizione:
l'unico modello Oculus regolabile in altezza, ergonomico, permette la regolazione D.I. 48/80mm, aste e nasello e la regolazione verticale indipendente delle lenti ± 4 mm - sistema Tabo - porta 5 paia di lenti ed è compatibile con lenti di prova DIN e BSI diametro 38mm - peso 72gr.

Dati Tecnici:	
Intervallo D.I.	48 - 80 mm
Suddivisione scala	1 mm
Peso	72 g
Lunghezza astine	88 - 124 mm
Inclinazione astine	14.5° / 8°
Supporto lenti frontali	3
Supporto lenti posteriori	2
Diametro lenti	38 mm
Rotazione lente	360°
Intervallo variazione verticale	± 4 mm

In accordo con la certificazione DIN EN ISO 13485

Regolamento Dispositivi Medici (UE) 2017/745 (MDR)
CND: Z1212012099